Конференция – «Стекло и современные технологии – XXI»

Доклад – «Презентация компании «Кералит».

ООО «Кералит». Докладчик – Карагодин А.Н. (Ведущий инженер)

О компании

Компания «Кералит» основана в 2001 году с целью организации производства огнеупорных материалов и изделий для металлургической, цементной и стекольной промышленностей. В 2004 году введен в эксплуатацию первый производственный комплекс, расположенный в Московской области вблизи Наро-Фоминска. В состав производственного комплекса вошли высокопроизводительные автоматизированные линии по выпуску неформованных огнеупорных материалов и изделий из огнеупорных бетонов, оснащенные оборудованием известных и признанных европейских производителей.

В 2009 году было принято решение о строительстве второго производственного комплекса по выпуску табулярного глинозема. В 2013 году второй производственный комплекс был запущен в работу.

Сегодня компания «Кералит» является одним из лидеров на рынке России по производству и поставкам большого спектра высококачественной неформованной огнеупорной продукции и изделий на её основе.

кералит

Производственный комплекс №1

линия

А

Производительность: 20 000 тонн в год

Назначение: бетоны, торкрет-массы, мертели

кералит

Производственный комплекс №1

линия

В

Производительность: 20 000 тонн в год

Назначение: бетоны, торкрет-массы, набивные и пластичные массы

кералит

Производственный комплекс №1

линия

С

Производительность: 12 000 тонн в год

Назначение: магнезиальные торкрет-массы

кералит

Производственный комплекс №1

линия

D

Производительность: 5 000 тонн в год

Назначение: изделия из огнеупорных бетонов

кералит

Оборудование линий

кералит

кералит

кералит

кералит

кералит

кералит

кералит

Продукция

кералит

кералит

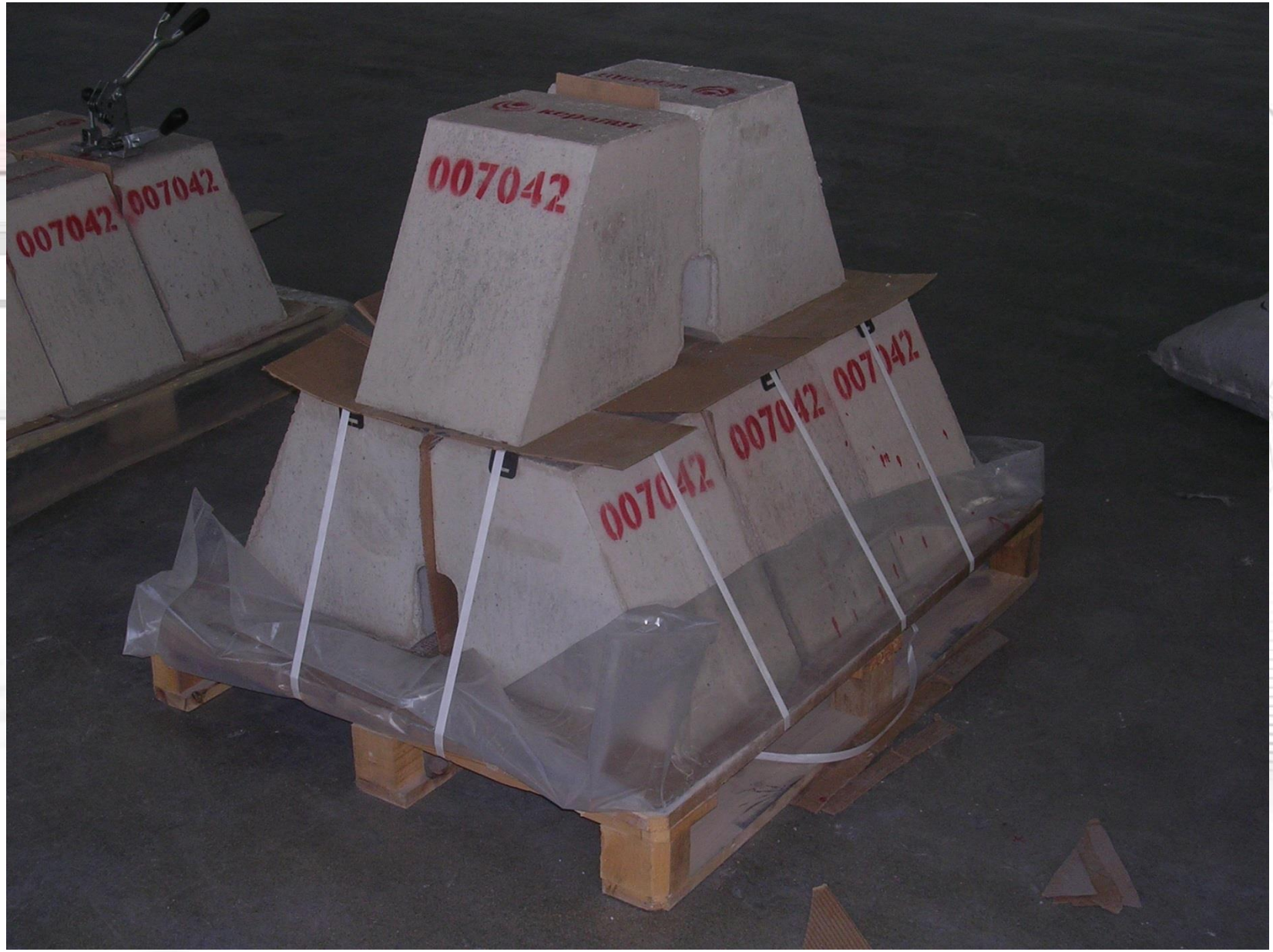

кералит

кералит

кералит

кералит

кералит

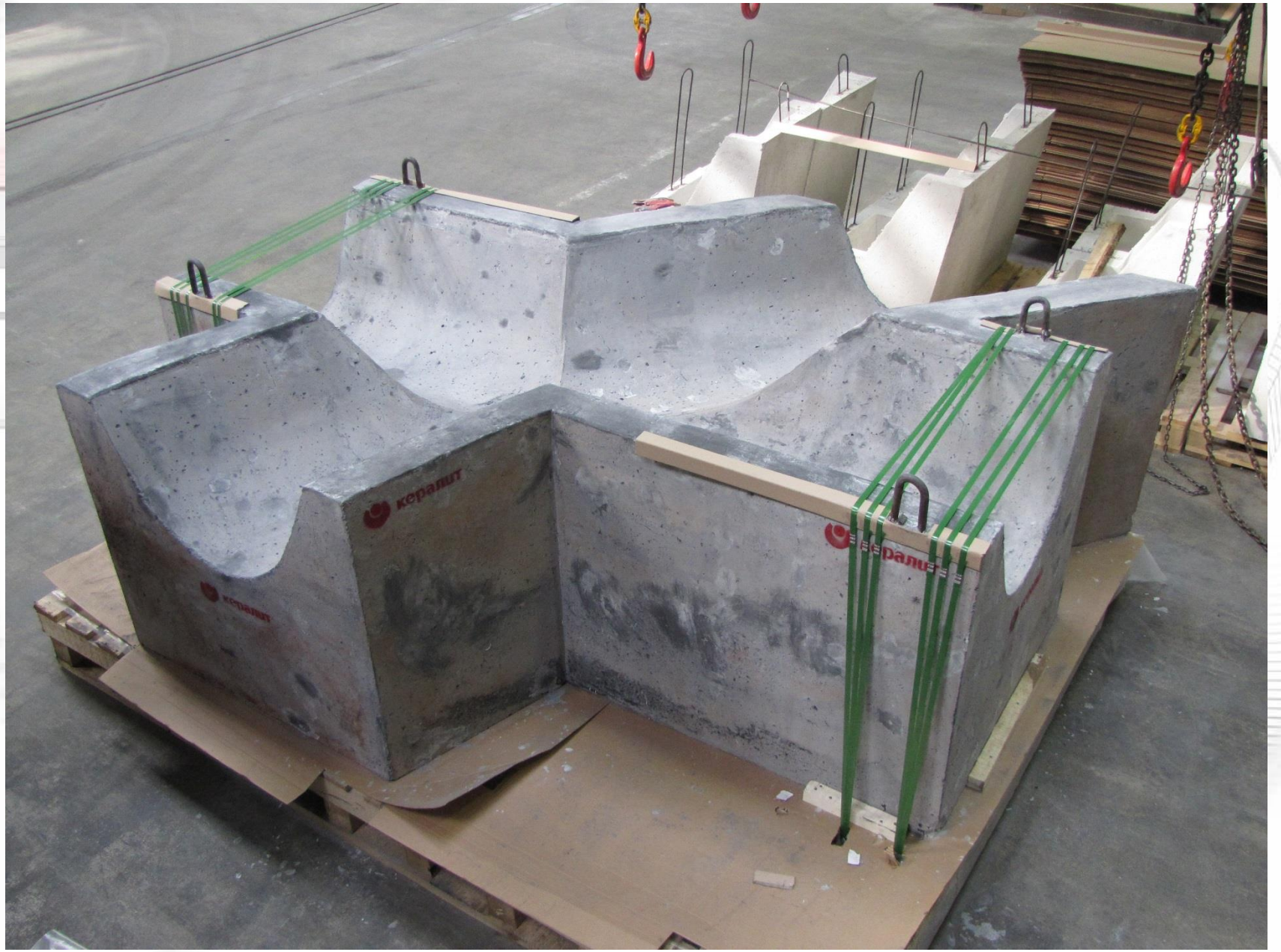

кералит

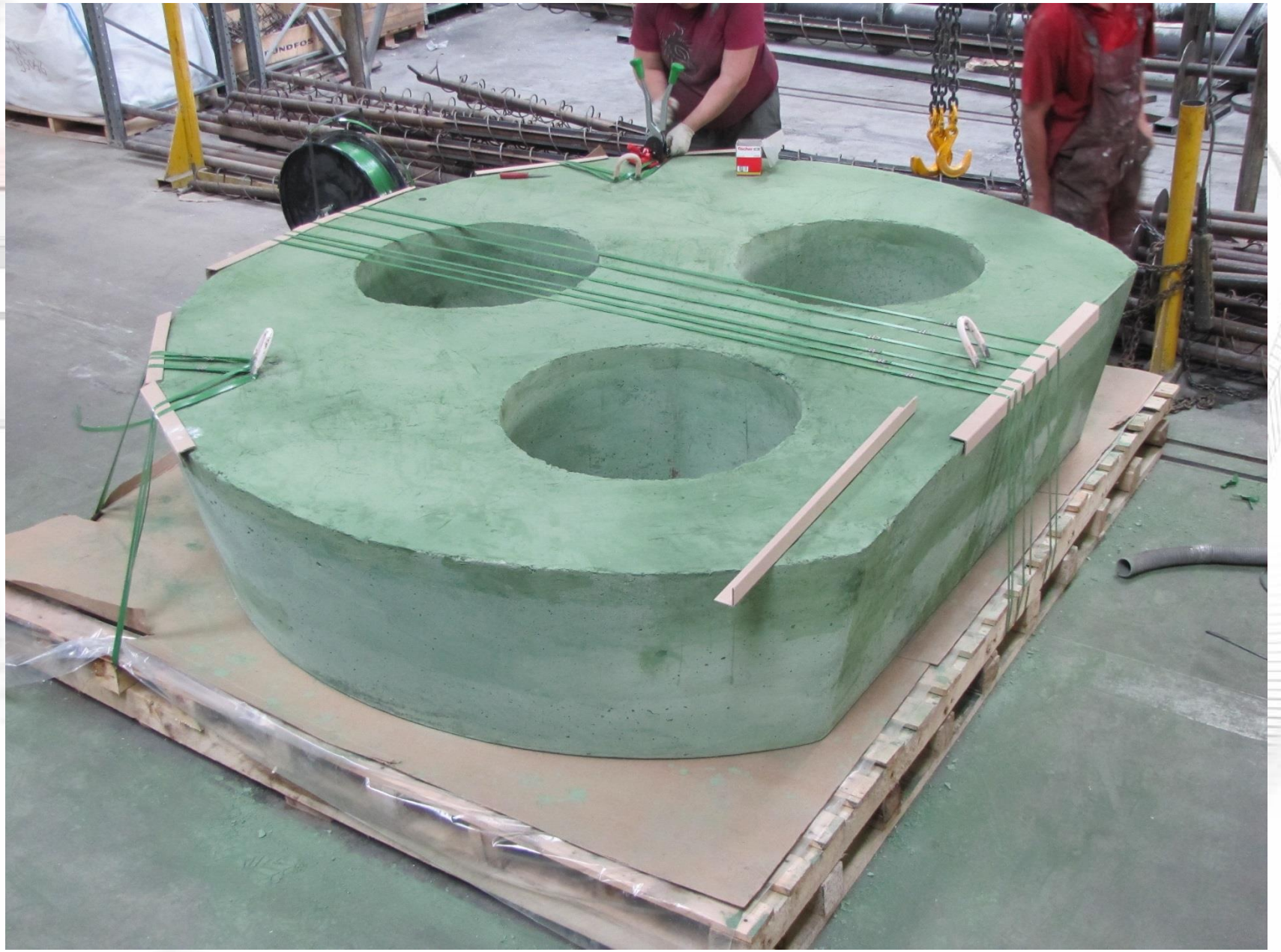

кералит

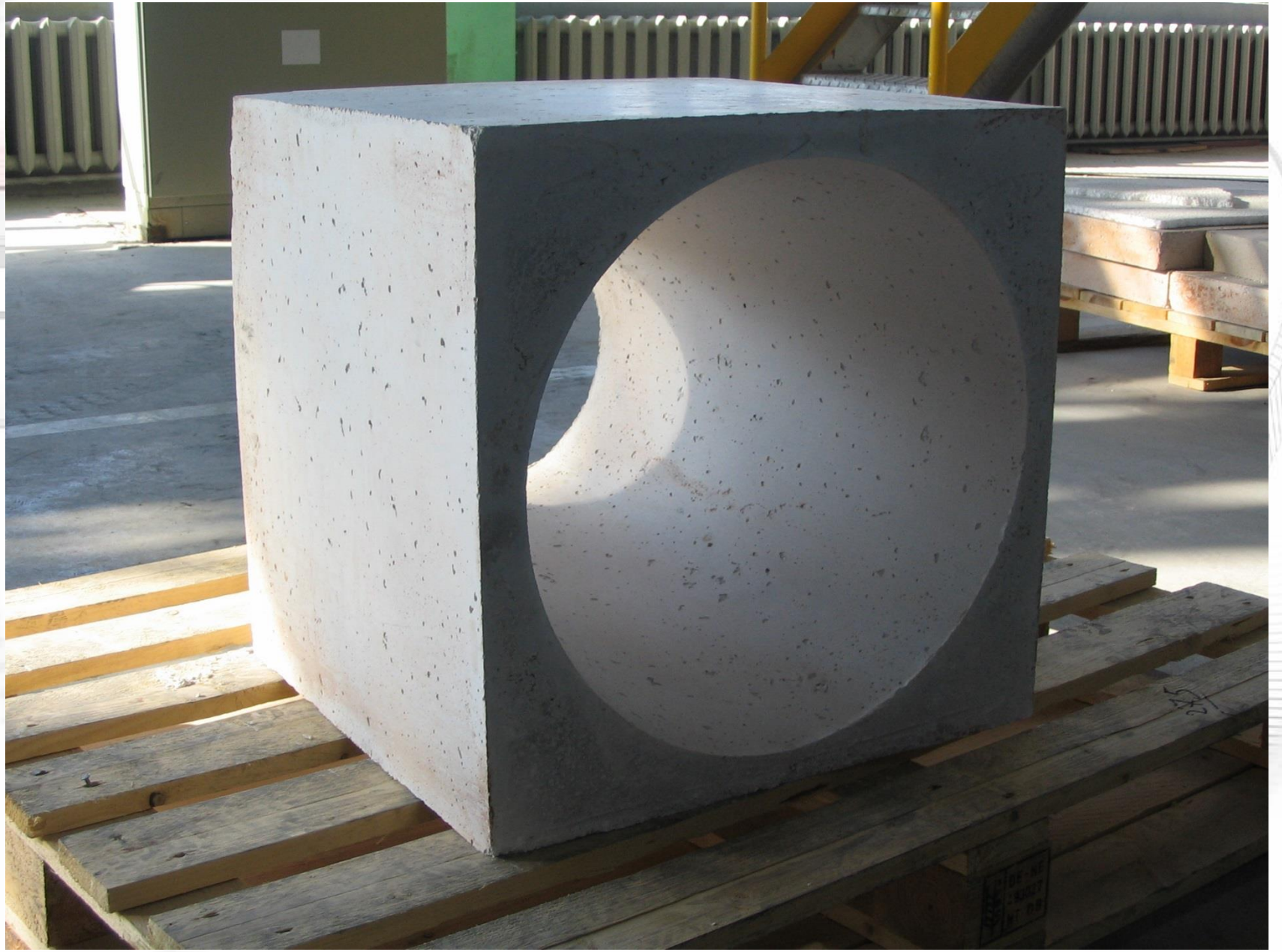

кералит

кералит

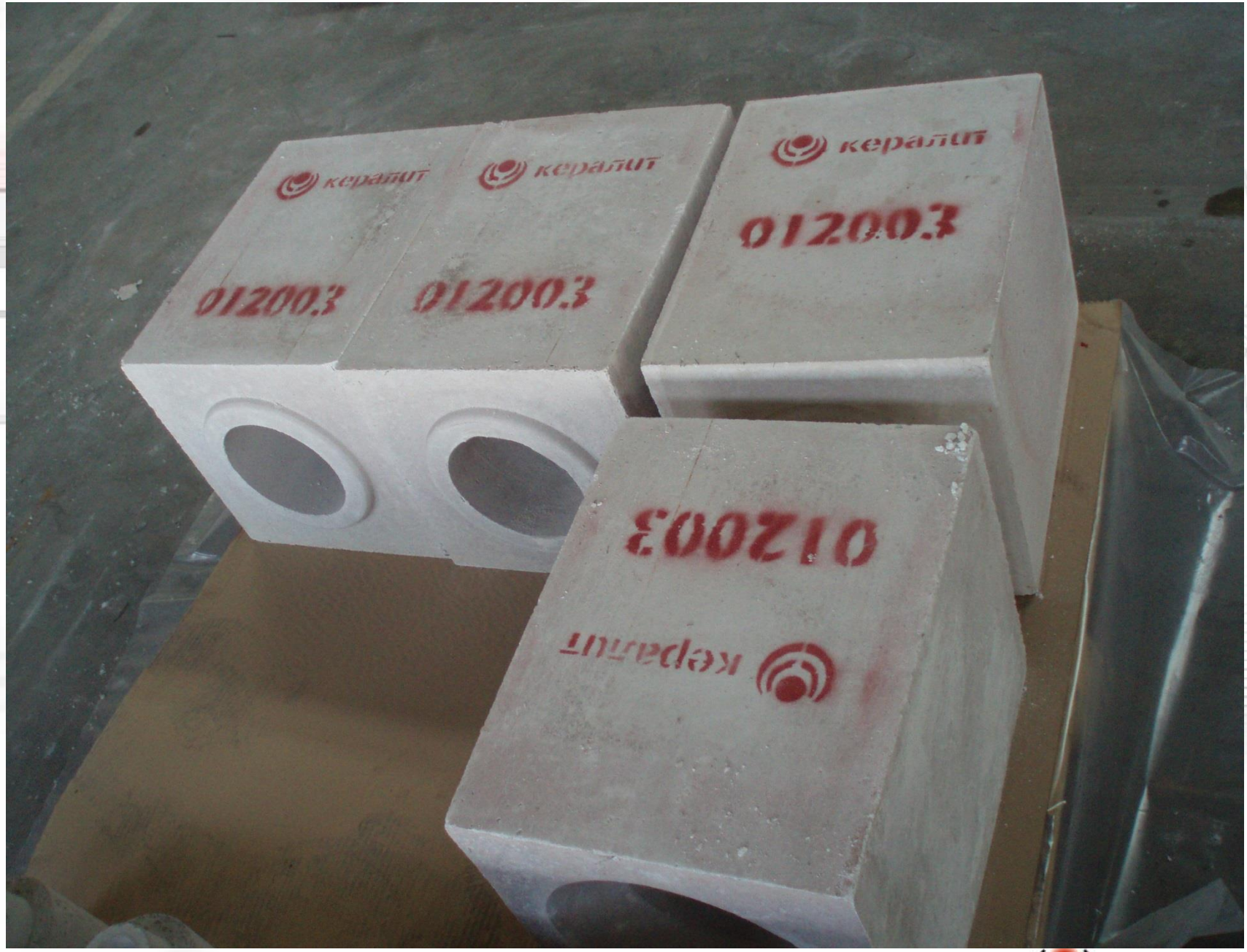
кералит
кералит
012003
012003
кералит
012003
кералит
012003

кералит

кералит

Производственный комплекс №2

- Выпускаемая продукция: Табулярный глинозем
- Производительность: 20 000 т/год
- Разработчик базового проекта: Polysius AG

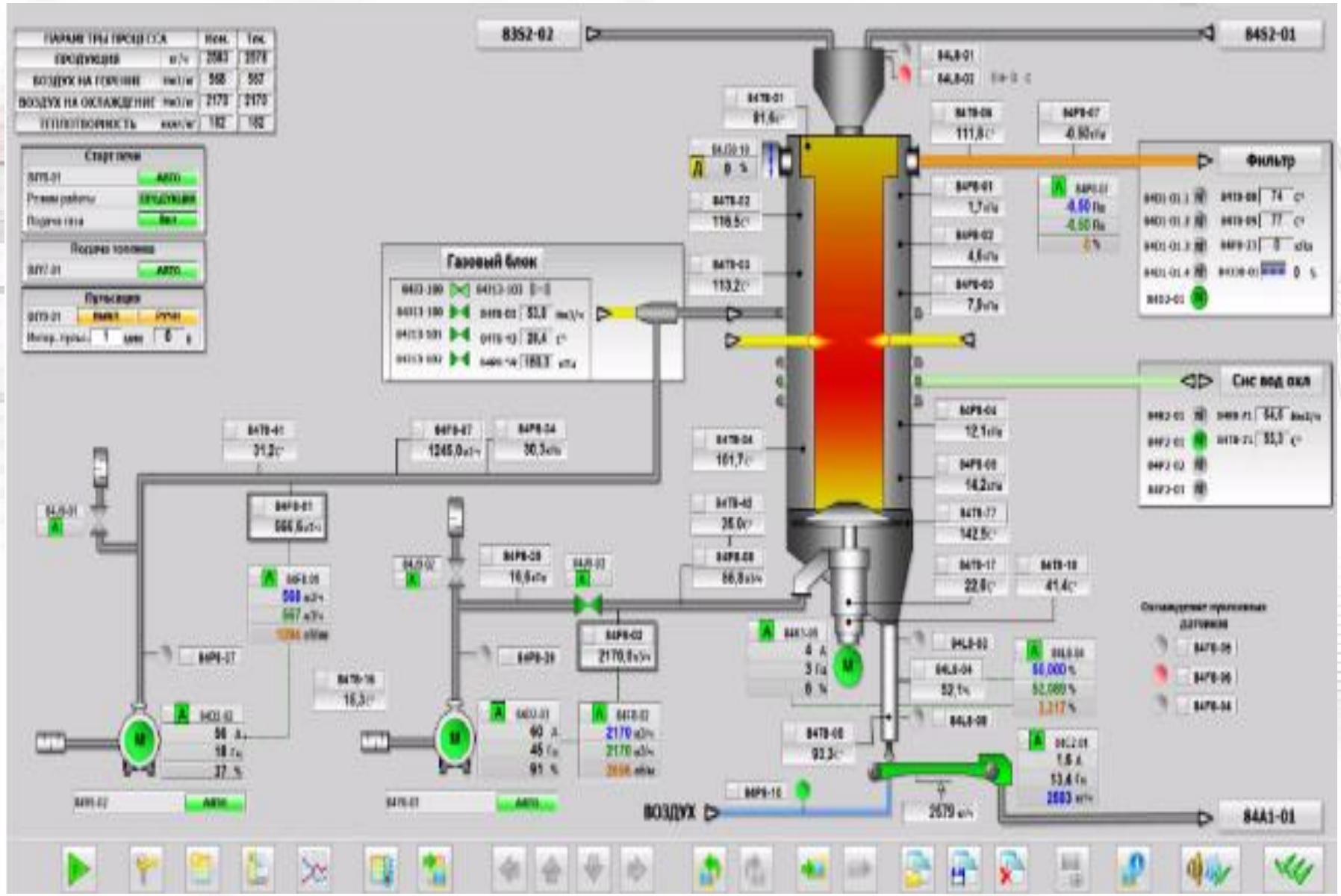
8352-02
8452-01
Газовый блок
Фильтр
Сис вод охл
ВОЗДУХ
8441-01

кералит

Табулярный глинозем CERALIT TA 99

Наименование параметров	Ед. изм.	Тип.	Min	Max
Химический состав				
Al_2O_3	%	99,5	99,3	
SiO_2	%	0,07		0,09
Na_2O	%	0,3		0,40
Fe магнит.	%	0,01		0,025
Физические характеристики				
Кажущаяся плотность	г/см^3	3,52	3,5	
Открытая пористость	%	3,7		5,0
Водопоглощение	%	1,0		1,5

Стандартные фракции, мм										
6-15	6-10	3-6	1-3	0-1	0,5-1	0-0,5	0,25-0,5	0-0,25	0-0,045	0-0,025

кералит

Контроль качества

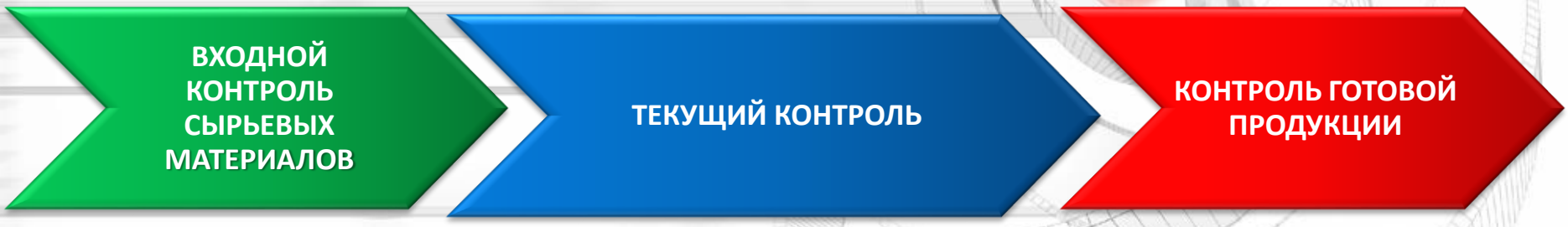

Химический анализ
Гранулометрический состав
Влажность

Гранулометрический состав
Индекс растекаемости

Химический анализ
Кажущаяся плотность
Открытая пористость
Предел прочности при сжатии

кералит

кералит

кералит

РОСАККРЕДИТАЦИЯ

ФЕДЕРАЛЬНАЯ СЛУЖБА ПО АККРЕДИТАЦИИ

№ 0003141

АТТЕСТАТ АККРЕДИТАЦИИ

№ RA.RU.22ЭФ08 выдан 22 сентября 2015 г.
номер аттестата аккредитации и дата выдачи

Настоящий аттестат выдан Обществу с ограниченной ответственностью "Кералит";
наименование и ИНН (СНИЛС) заявителя
ИНН:5030040024

143300, РОССИЯ, Московская область, Наро-Фоминский район, поселок Новая Ольховка, ул. Промышленная, д. 2
место нахождения (место жительства) заявителя

и удостоверяет, что Испытательная лаборатория Общество с ограниченной ответственностью "Кералит"
наименование

143300, РОССИЯ, Московская область, Наро-Фоминский район, поселок Новая Ольховка, ул. Промышленная, д. 2
адрес места (мест) осуществления деятельности

соответствует требованиям ГОСТ ИСО/МЭК 17025-2009

аккредитован(о) в качестве Испытательной лаборатории (центра)

в соответствии с областью аккредитации, область аккредитации определена в приложении к настоящему аттестату и является неотъемлемой частью аттестата.

Дата внесения сведений в реестр аккредитованных лиц 24 августа 2015 г.

М.П.

Руководитель (заместитель Руководителя) Федеральной службы по аккредитации — подпись — М.А. Якутова (инициалы, фамилия)

Бланк изготовлен ЗАО «ОПЦИОН», www.opcion.ru, (лицензия № 05-05-09/003 ФНС РФ, уровень Б), тел. (495) 726 4742, Москва, 2014 год

кералит

СЕРТИФИКАТ

LL-C Certification

№ 70711

Подтверждаем и заявляем о том, что система в

ООО "Кералит"

ул. Промышленная, дом 2
143300 Новая Ольховка
Россия

была проверена и признана соответствующей требованиям стандарта

ISO 9001:2015

для видов деятельности:

Производство огнеупорных бетонов и изделий, производство неформованной огнеупорной продукции и огнеупорных изделий по технологии вибролитья, производство табулярного глинозёма и алюмомагниевой шпинели

Данный сертификат был выдан под номером **70711** и действует с 21 июня 2018 г. по 20 июня 2021 г.
Дата выдачи первого сертификата 11 января 2016 г.

Подтвержден

Выдан

IAF

S 3137

SAFETY · ENVIRONMENT · QUALITY

LL-C Certification

Validity code: **B9E8F8E7-75F**

С помощью этого кода можете проверить действительность сертификата на сайте: **www.ll-c.info**

LL-C (Certification) Czech Republic s.r.o. | Pobřežní 620/3, 186 00 Praha 8

www.ll-c.net

кералит

Продукция для стекольной промышленности

Горелочный камень

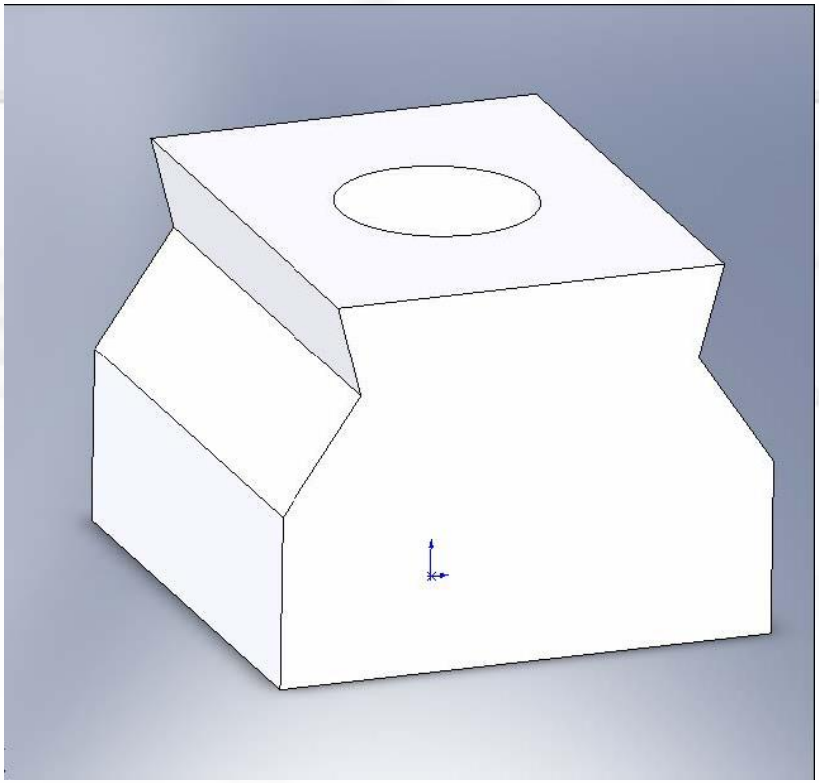

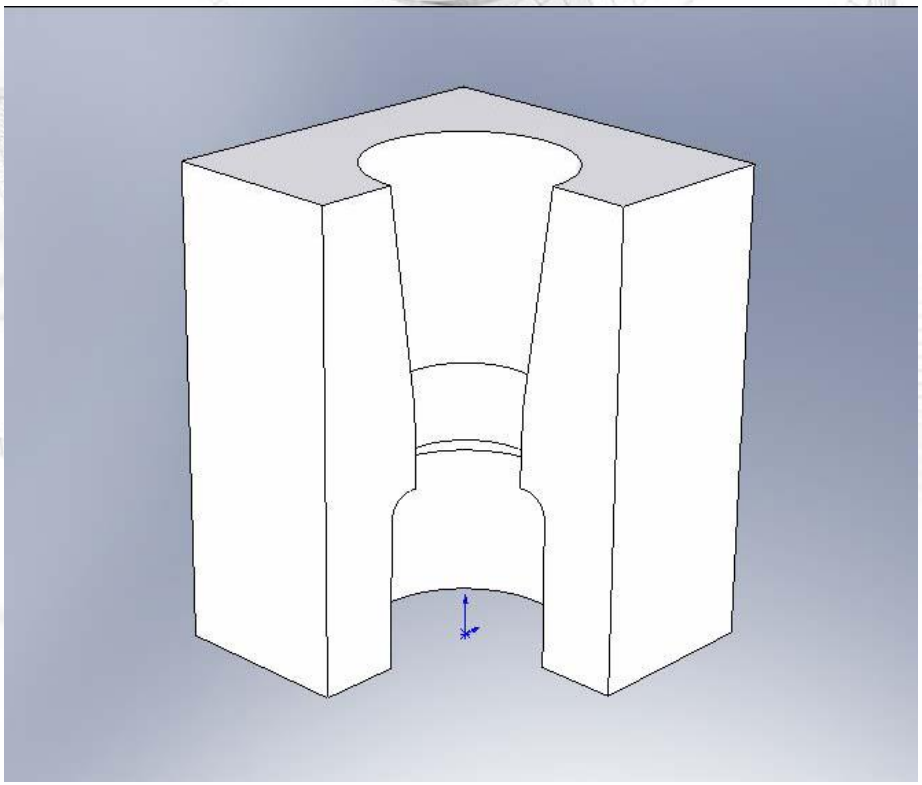

кералит

Шибер

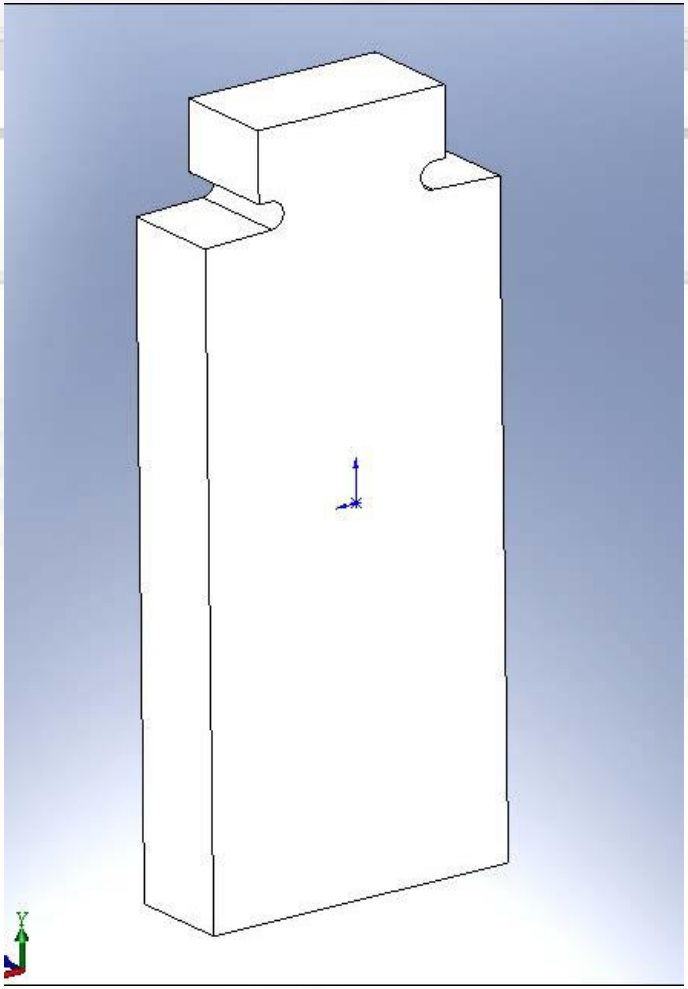

Секция лотка

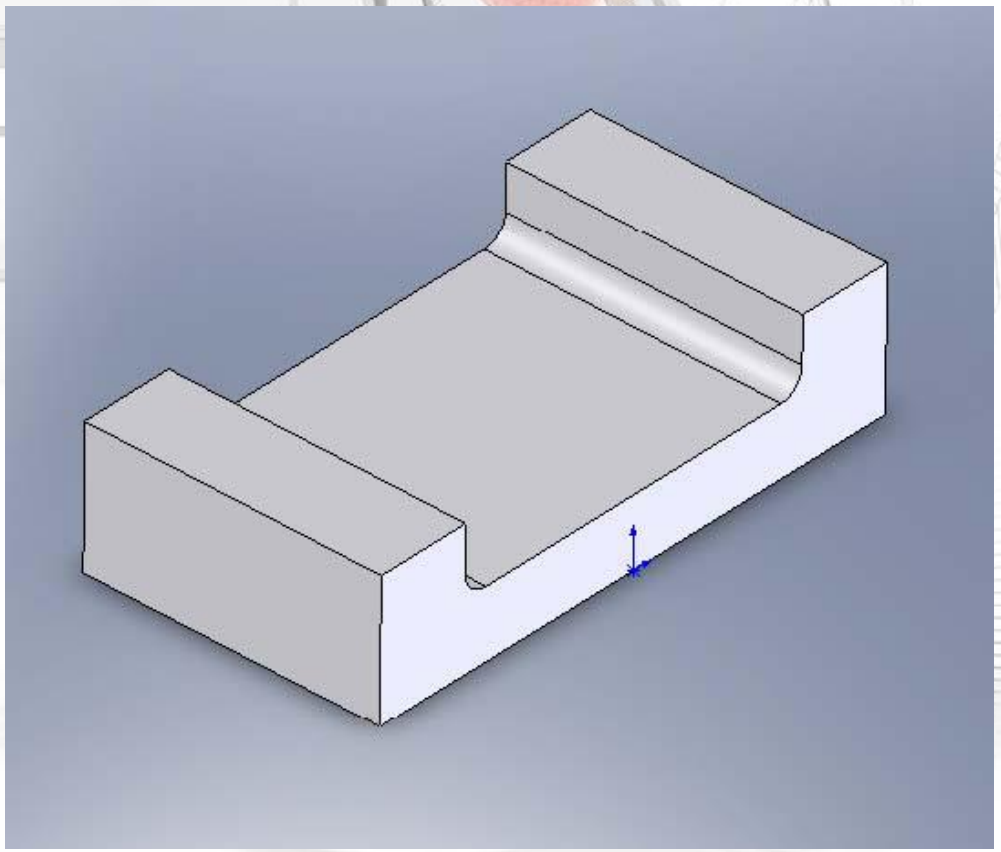

кералит

Чаша

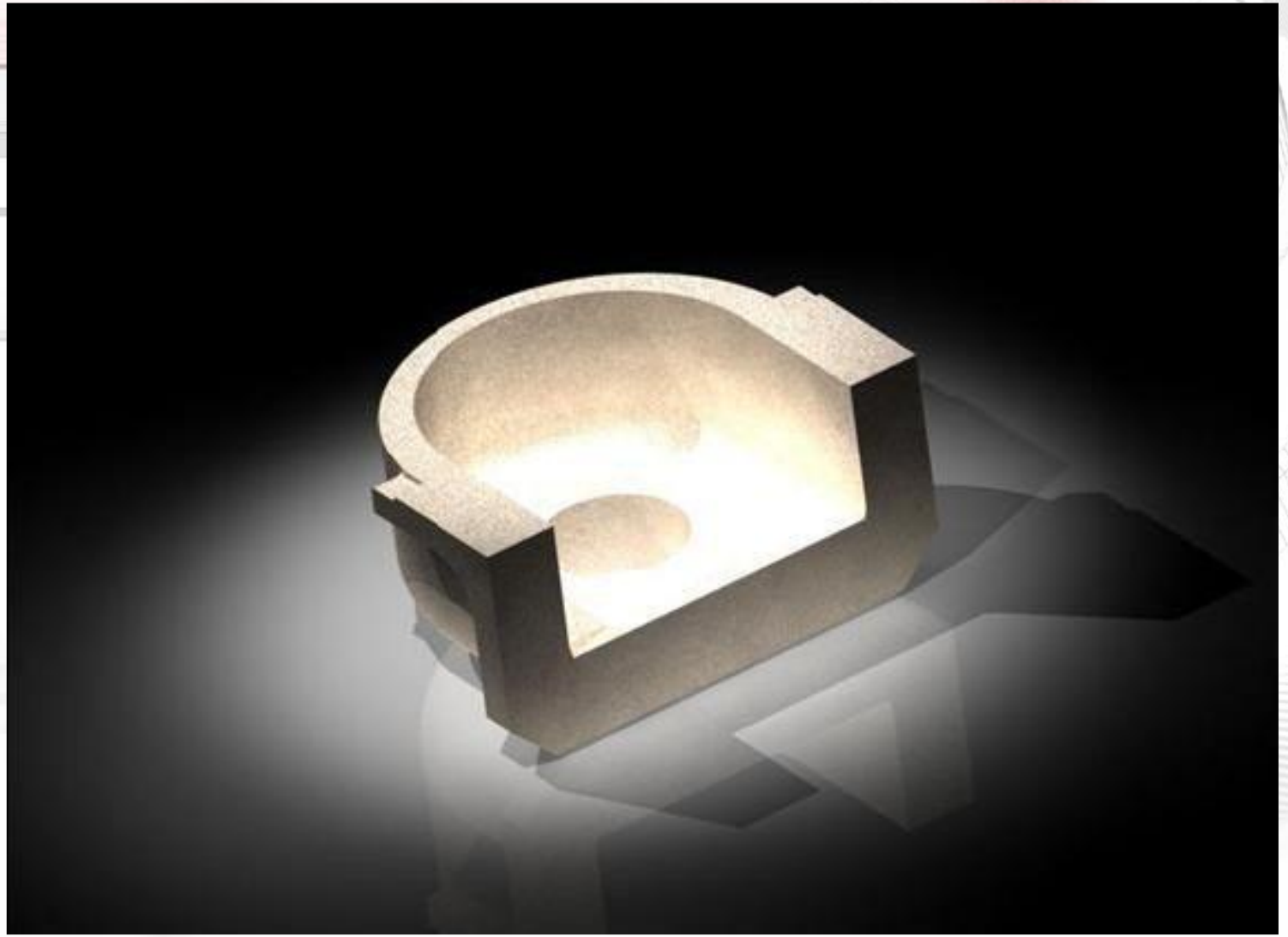

кералит

057300/01
057300/01
057300/01
057300/01
057300/01
057300/01
CERALIT
CERALIT

кералит

Свойства материалов

- содержание Al_2O_3 - до 96%;
- предел прочности (при сжатии) - ≥ 50 Н/мм²;
- максимальная температура эксплуатации – до 1800 °С;
- термическая стойкость для отдельных огнеупорных материалов достигает (1300 °С – вода) – более 50 теплосмен;
- дополнительные показатели.

кералит

СПАСИБО ЗА ВНИМАНИЕ !

www.keralit.com

ООО «Кералит»

Головной офис:

115093, Москва, ул. Люсиновская, д.36 стр. 1, 8 этаж

Тел./факс +7 495 789 65 32

Производство:

143300, Московская область, Наро-Фоминский р-н,

п. Новая Ольховка, ул. Промышленная, д. 2

Тел./факс +7 496 344 59 44